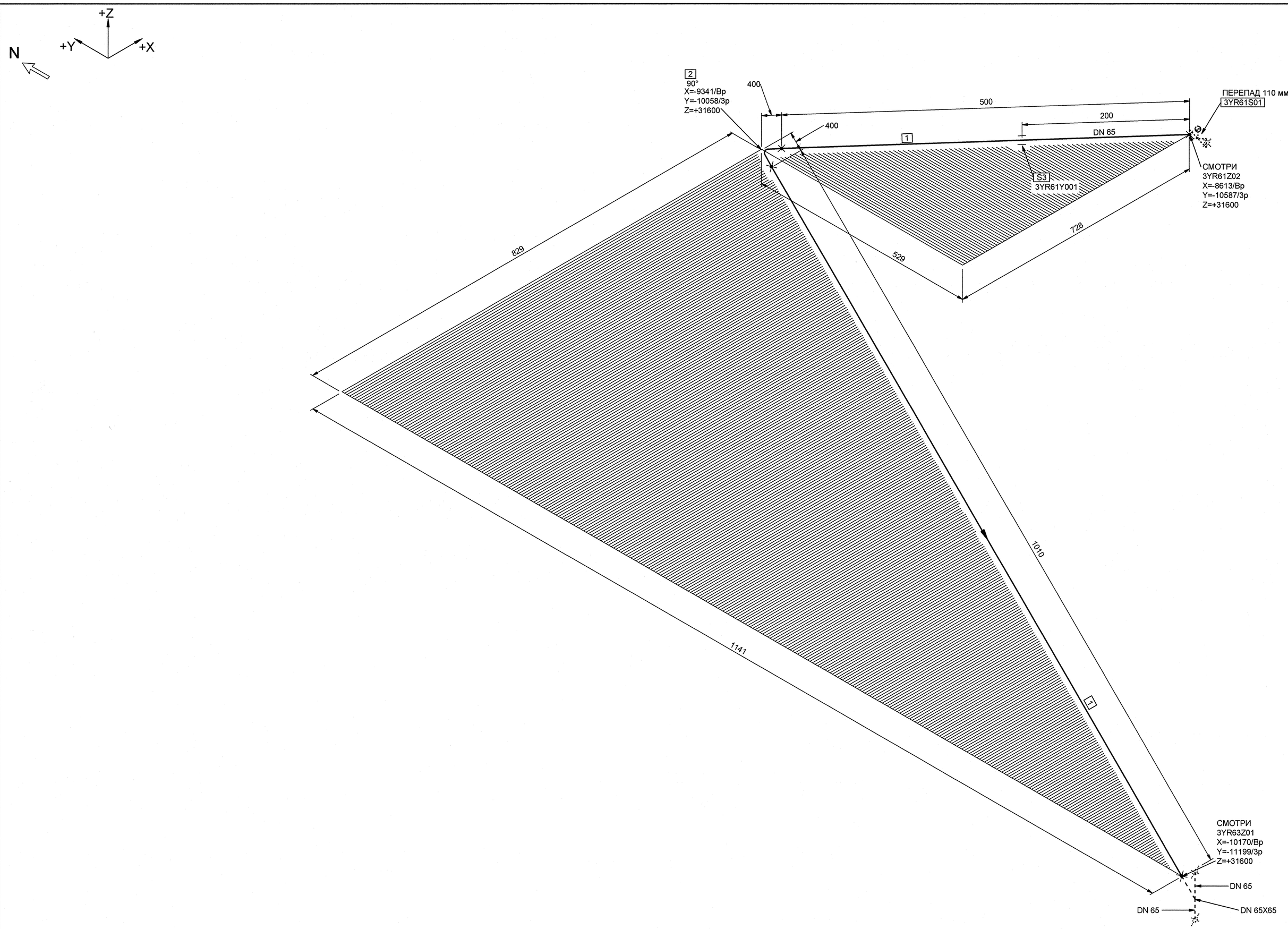

МОНТАЖНЫЕ ЭЛЕМЕНТЫ

ПОЗ	НАИМЕНОВАНИЕ	КОЛ	МАТЕРИАЛ	МАССА ЕД-ЦЫ, КГ
1	ОСТ 24.125.01-89 ТРУБА 76х7	1.510 М	08Х18Н10Т ТУ 14-3Р-197-2001	11.98
2	10 ОСТ 24.125.05-89 ОТВОД 90°-76х7-200х200-714 - R200	1	08Х18Н10Т ТУ 14-3Р-197-2001	8.55
3	3YR61Y001 ОПОРА НЕПОДВИЖНАЯ	1		-

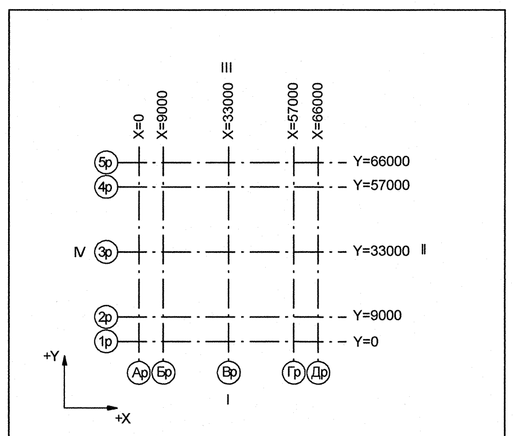

Номер трубопровода - Х
Подведомственность - ПНАЭГ 7-008-89
Классификационное обозначение по НП-001-97 - 2Н3
Группа по ПНАЭГ 7-008-89 - В
Класс безопасности по НП-001-97 - 2
Категория сейсмостойкости по НП-031-01 - I
Рабочие параметры: Рр= 11.30 МПа, tр=320°С
Среда- Азот
Газоводяная смесь
Теплоноситель I контура

3TG11Z01_01		3	DN 100	Z= 2700 X= 175 Y= 2775	3TG11W01/N1				S3 3TG11Y01/РТ-997				3TG11J01/ТГ-235
Код блока	Трубопроводы проектируемые	Позиция детали	Условный проход	Координаты элементов в здании	Код оборудования/ Номер патрубка	Шов заводской	Шов монтажный	Резьбовое соединение	Позиция опоры Код опоры / код проходки	Направление среды	Переход	Штуцер	Код герметичной проходки/ код проходки

Изм.	Кол.уч.	Лист	№ док.	Подпись	Дата
Инж.2к.		Сукарева			11.05
Пров.вед.инж.		Веренцова			11.05
Пров.нач.гр.		Жук			11.05
Н.контр.		Краснояров			11.05

АРХИВНЫЙ ЭКЗЕМПЛЯР

Инв.№ подл. R3.00780.1.0.11
Лист 131

R3.ТР25.3072.011.01.00.086

Ростовская АЭС Блок 3

Реакторное отделение Герметичная часть Трубопроводы газовых сдувок Рр>2,2 МПа	Стадия	Лист	Листов
	Р	1	1
Изометрический чертеж 3YR61Z01	ОАО "НИАЭП" 2012		

Формат А1

ДОПОЛНИТЕЛЬНЫЕ ПОДПИСИ

Инв. N подл.	Подп. и дата	Взам. инв. N
R3.00780.1.0.11		